第65回　国民体育大会　テニス競技　組合せ表

《成　年　男　子》

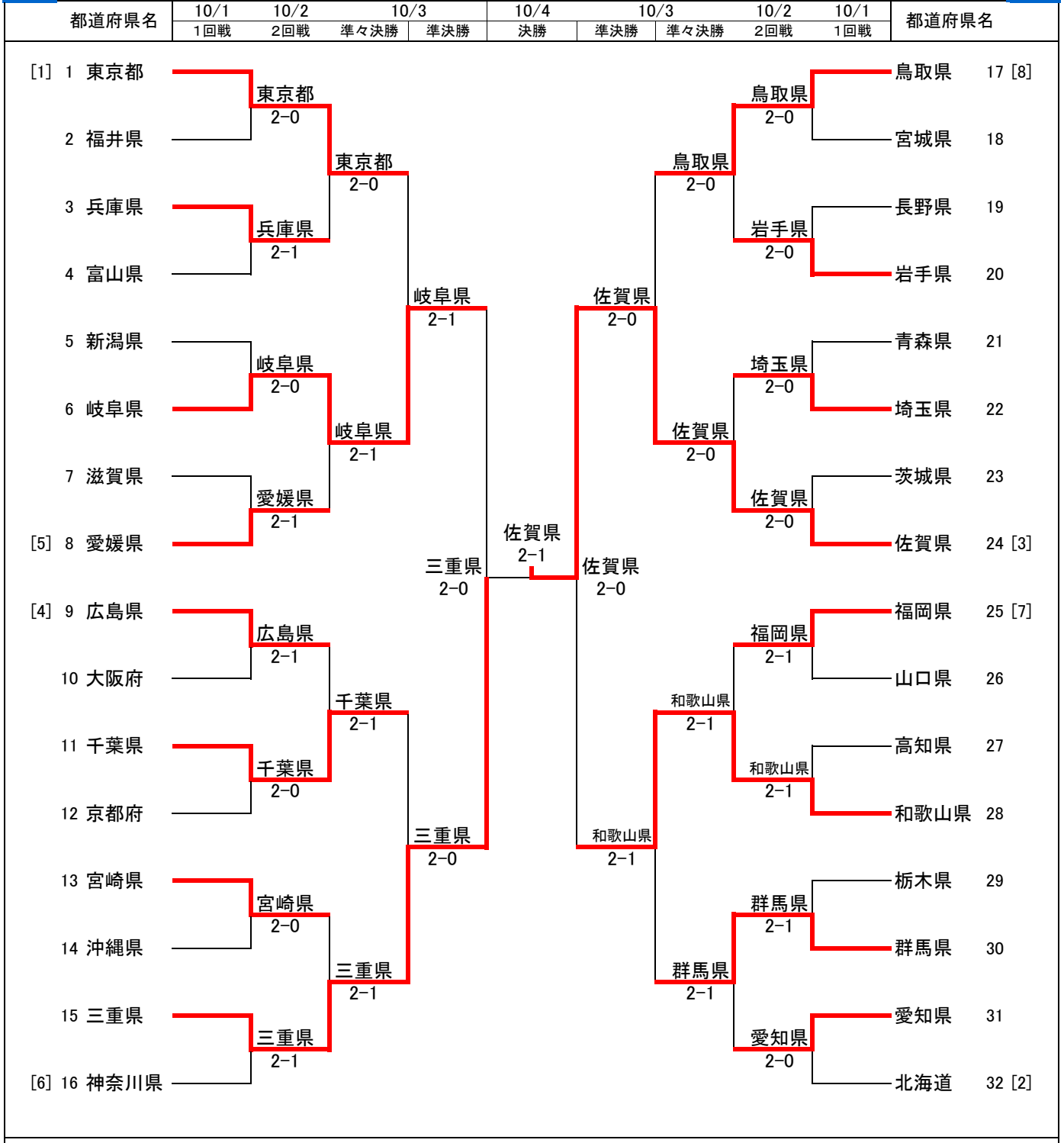

順位決定戦（10/3,10/4）

	5･8位決定戦	7･8位決定戦	5･6位決定戦	3･4位決定戦
1～8	東京都 / 千葉県 → 東京都 2-0	千葉県 / 群馬県 → 千葉県 2-1	東京都 / 鳥取県 → 鳥取県 2-0	岐阜県 / 和歌山県 → 岐阜県 2-1
9～16				
17～24	鳥取県 / 群馬県 → 鳥取県 2-1			
25～32				

【シード順位】

[1]東京都　[2]北海道　[3]佐賀県　[4]広島県　[5]愛媛県　[6]神奈川県　[7]福岡県　[8]鳥取県