＜一般男子＞

			シード
1	小川誠 小竹俊行	FTS ラブ･オール	1
2	小泉茂 大武光	BOSS BOSS	
3	小林透 吉田真志	ウィンディ エスペランサ	
4	久保田文一 渡辺泰夫	足利ローン 足利ローン	
5	小野崎康裕 小野崎航平	Team HOWDY Team HOWDY	
6	長山隆弘 小田巻史剛	富士重工 富士重工	
7	江連雅晴 小野瀬帝生	県庁TC HIT	
8	深沢充 深澤哲也	ラフィエスタ ラフィエスタ	13^16
9	歌川寛得 高山禎唯	ビッグツリー ビッグツリー	9^12
10	岩出龍彦 阿久津亮汰	富士重工 富士重工	
11	杉山正博 江上貴史	P.J.D P.J.D	
12	吉川典男 篠原邦嘉	ウィンディ River	
13	高松寛行 長島成司	サルトビ サルトビ	
14	舟橋明生 吉原卓未	RASH カフェ･オレ	
15	戸松博 朝倉規雄	SBTC SBTC	
16	山下隼 志賀路朗	サルトビ サルトビ	5^8
17	益田敬明 西村拓也	Double Nine HONDA TC	3^4
18	綾目徹也 北澤良	レモンティー レモンティー	
19	浦野親人 長浜拓	サトウGTC ハウディ	
20	阿久津祥太 太田真人	白鴎大学 VOX	
21	柳敏幸 齋藤聡	足利ローン ラヴ･オール	
22	鈴木芳人 鈴木浩文	ウィンディ RASH	
23	石田裕也 小泉修	NAO NAO	
24	渡邊隆典 穴山榮人	RIZU ラフェスタ	13^16
25	両角賢一郎 山本八聖	HONDA T.C HONDA T.C	9^12
26	半田守可 小嶋裕一	RIZU RIZU	
27	坂入和博 樫村一人	dream dream	
28	直井武雄 東哲志	パイオラックス パイオラックス	
29	笠原空也 正田友則	REDWOOD ﾋﾞｯｸﾞｻｰｽﾞﾃﾞｲ	
30	松村智也 久保田桂輔	足利ローン 足利ローン	
31	日下田雄 角嶋馨	エスペランサ エスペランサ	
32	君島広樹 粕尾栄之	G　MAX G　MAX	5^8

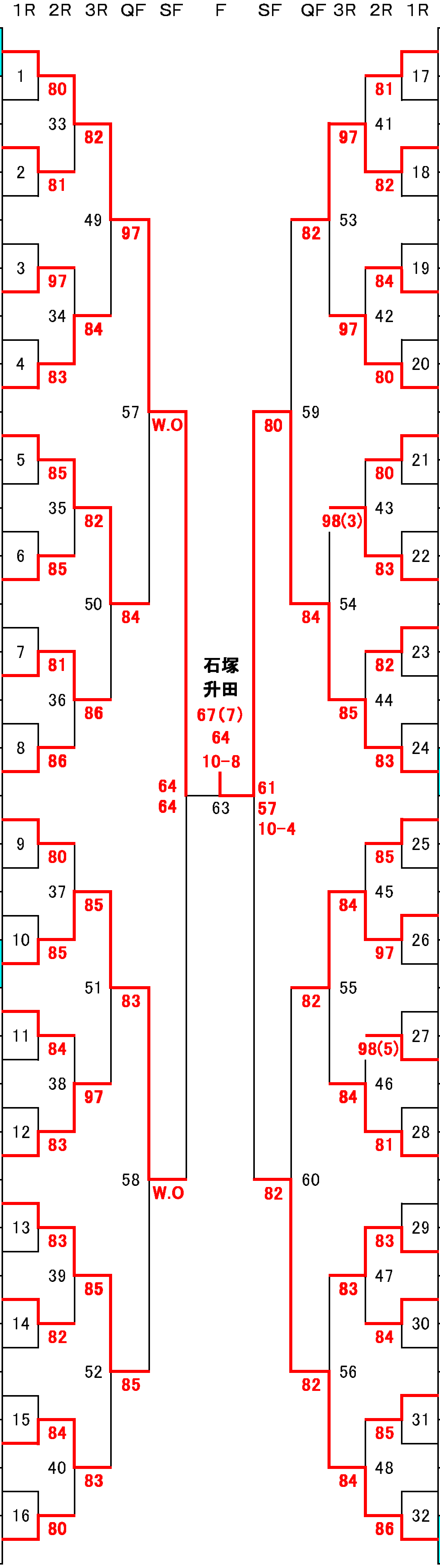
1R 2R 3R QF SF F SF QF 3R 2R 1R
1
80
33
82
2
81
49
97
3
97
34
84
4
83
57
W.O
5
85
35
82
6
85
50
84
7
81
36
86
8
86
64
64
9
80
37
85
10
85
51
83
11
84
38
97
12
83
58
W.O
13
83
39
85
14
82
52
85
15
84
40
83
16
80
石塚
升田
67(7)
64
10-8
63
61
57
10-4
17
81
41
97
18
82
53
82
19
84
42
97
20
80
59
80
21
80
43
98(3)
22
83
54
84
23
82
44
85
24
83
25
85
45
84
26
97
55
82
27
98(5)
46
84
28
81
60
82
29
83
47
83
30
84
56
82
31
85
48
84
32
86

			シード
33	大和秀行 宮澤保志	足利ローン 足利ローン	5^8
34	村上伸夫 佐藤彰洋	ユニティ ユニティ	
35	笠倉一寿 廣田晴紀	dream dream	
36	宮澤博文 小林竜太	足利ローン 足利ローン	
37	石塚義成 田島孝悟	YAZIES 佐野サンライズ	
38	宮前将 向山靖	ﾎﾝﾀﾞｴﾝｼﾞﾆｱﾘﾝｸﾞ セイシェル	
39	田中健太 竹内将人	Next. Next.	
40	真尾匠一 戸田真弘	足利ローン アキレス	9^12
41	小峰千幸 附田昌大	moat moat	13^16
42	谷沢淳 関根和也	REDWOOD REDWOOD	
43	茅野遼太 巻島健大	ウィンディ フィナリスタ	
44	浅香確人 日向野誠基	Next. Next.	
45	田島基豪 植竹徹	アキレス 足利ローン	
46	仲澤聖人 福田達也	ウィンディ 白鴎大学	
47	津浦隆之 片見友則	フィナリスタ ローズTC	
48	石塚智也 升田貴之	nao itc	3^4
49	田村憲一 河内良太	足利ローン 足利ローン	5^8
50	斎藤優斗 金子聡	ﾀﾞﾌﾞﾙﾍﾞｰｸﾞﾙ ﾀﾞﾌﾞﾙﾍﾞｰｸﾞﾙ	
51	福田裕之 石戸谷健進	Double Nine Double Nine	
52	永井義佑 中島貴大	カフェ･オレ カフェ･オレ	
53	関口勇二 膝附宥太	BEST BEST	
54	藤澤義仁 與坂直紘	ﾀﾞﾌﾞﾙﾍﾞｰｸﾞﾙ ﾀﾞﾌﾞﾙﾍﾞｰｸﾞﾙ	
55	石崎智史 高林将太	Next. Next.	
56	松葉直樹 田部井究也	足利ローン 足利ローン	9^12
57	関野将司 佐藤慎矢	佐野サンライズ クロスポイント	13^16
58	手塚弘紀 岩渕光生	H I T H I T	
59	饗庭洋行 菅又圭亮	To-Be To-Be	
60	竹澤佳満 長岡大介	鹿沼市役所 鹿沼市役所	
61	相馬将紀 土屋晃太	ビッグツリー ビッグツリー	
62	岡田遥平 荒井哲也	レモンティー レモンティー	
63	矢田部暁良志 高村裕	ウィンディ Double Nine	
64	石川祥 加藤貴哉	栃木銀行 鹿沼市役所	2

＜一般女子＞

			シード
1	岩渕総子 三笠陽子	H I T ラフィエスタ	1
2	BYE		
3	横尾恭栄 富井浩枝	RIZU リバティー	
4	杉田裕子 郡司香里	宇都宮TC サンTC	
5	田口美由紀 清成恵子	ｼｭｶﾞｰﾊﾞﾝﾋﾞ SMILE	
6	五味泉 塚原ひとみ	V0X VOX	
7	板東裕美子 山崎美奈子	ローズTG ﾀﾑﾗﾃﾆｽｶﾚｯｼﾞ	
8	市川泰世 増田紀子	RIZU 足利ローン	13^16
9	中山晴美 渡邊千鶴	ラフェスタ RIZU	9^12
10	町井真理子 村上智子	ビッグツリー ビッグツリー	
11	斗光操子 真島幸子	チーム2001 RISING	
12	池田美香子 萩原美保子	FTS サンテニス	
13	遠藤ひとみ 今井真菜	moat サルトビ	
14	大島文子 飯島正子	昭和電工ﾏｽﾀｰｽﾞ コマツレディース	
15	BYE		
16	福岡幸江 鈴木貴子	足利ローン ラヴ・オール	5^8
17	菅野喜久江 藤田元	RIZU みはらレディース	3^4
18	BYE		
19	陳之内康子 岩城彩子	FAIR WIND FAIR WIND	
20	金敷美由紀 落合真由美	BEST UITC	
21	沼田久美子 黒川玲子	コマツ ローズTG	
22	和久有里 阿久津裕子	TEAM HOWDY ユニティ	
23	深町麻紀子 中井裕美子	ミッキー ユニティ	
24	磯部みよ子 高島伸枝	TEAM SWAY KTC	13^16
25	金久保順子 戸倉香奈恵	moat ローズTG	9^12
26	岸喜世子 国分文子	EVOLUTION BURJ	
27	永澤一恵 堀越和子	RASH RASH	
28	神山厚子 三浦郁子	RISING ミッキー	
29	生沼由美子 平野里佳	VOX VOX	
30	山村利美 鍵山博子	真岡病院 ユニティー	
31	BYE		
32	益子きく子 滝川君代	ローズTG ｸｰﾙﾗｲﾌｽﾎﾟｰﾂ	5^8

1R 2R 3R QF SF F SF QF 3R 2R 1R

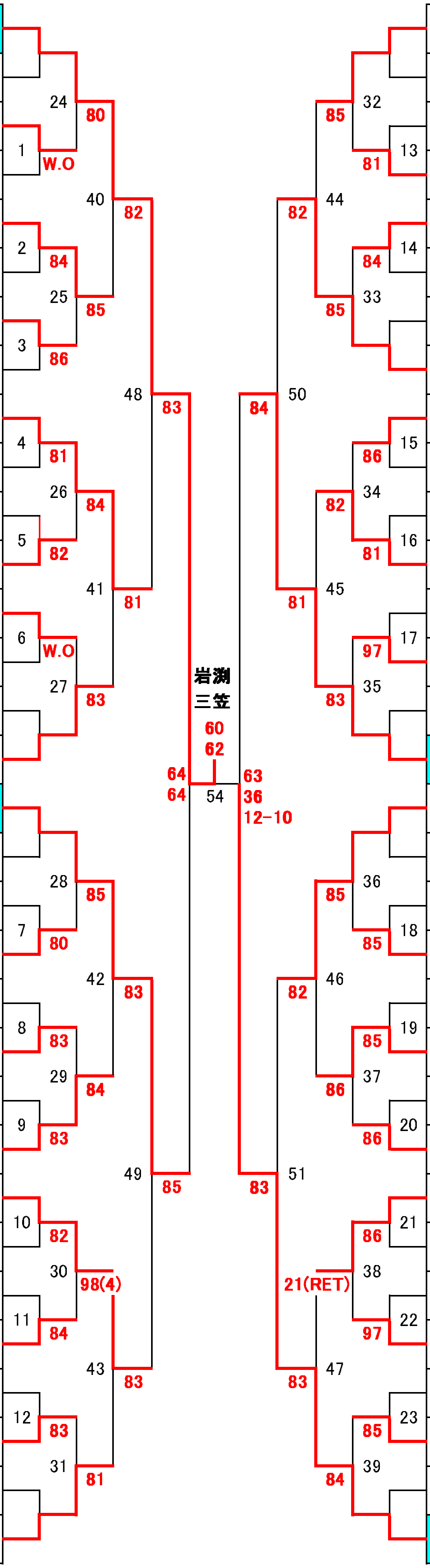
24
32
80
85
1
W.O
81
13
40
82
82
44
2
84
84
14
25
85
85
33
3
86
48
83
84
50
4
81
86
15
26
84
82
34
5
82
81
16
41
81
81
45
6
W.O
97
17
27
83
83
35
岩渕
三笠
60
62
64
64
54
63
36
12-10
28
85
85
36
7
80
85
18
42
83
82
46
8
83
85
19
29
84
86
37
9
83
86
20
49
85
83
51
10
82
86
21
30
98(4)
21(RET)
38
11
84
97
22
43
83
83
47
12
83
85
23
31
81
84
39

			シード
33	野中かな江 飯塚朋美	TOKI サンテニス	5^8
34	BYE		
35	柊木卓子 金子晴美	KTC 足利みなみ	
36	小嶋栄美 鈴木満里子	RIZU RIZU	
37	酒井恵子 田那部久美子	FAIR WIND ｺﾏﾂﾚﾃﾞｨｰｽ	
38	黒澤むつみ 山口悦子	サンテニス ライジング	
39	BYE		
40	磯貝美恵子 小倉治美	クロスポイント ラフィエスタ	9^12
41	青木香乃 木村千晴	RIZU アップル	13^16
42	鈴木明美 氏家悦子	KTC KTC	
43	田島章子 小松原博子	足利ローン ラヴ・オール	
44	富川佳代子 阿部祐里子	FTC moat	
45	大関和代 小高直子	クロスポイント ラベンダー	
46	磯山有美 後藤景子	ユニティ ユニティ	
47	BYE		
48	松本恭子 稲川紀子	クロスポイント KGTC	3^4
49	沖田恵子 大谷三枝	RIZU 大田原レオ	5^8
50	BYE		
51	吉成美穂子 藤江喜恵子	ミッキー ｸｰﾙﾗｲﾌｽﾎﾟｰﾂ	
52	藤田直美 後藤里美	amigo T.C ラフィエスタ	
53	三森雅子 荻野玲子	FAIR WIND ミッキー	
54	赤坂小百合 石川さよみ	足利みなみ 足利みなみ	
55	宮下とも子 齊藤紀美子	ﾛｰｽﾞｱﾌﾟﾘｺｯﾄ つばめがえし	
56	森川由美子 小林かほり	ピーク 足利ローン	9^12
57	野澤英恵 笠倉恵	ｺﾏﾂﾚﾃﾞｨｰｽ ローズT・G	13^16
58	星野朋子 若本三千代	ｼｭｶﾞｰﾊﾞﾝﾋﾞ ｼｭｶﾞｰﾊﾞﾝﾋﾞ	
59	豊田浩世 石橋利恵	RASH ユニティ	
60	亀井輝江 吉田友江	サンテニス サンテニス	
61	中澤育代 後藤久恵	ピュア KTC	
62	中川尚子 大島文子	サンテニス サンテニス	
63	BYE		
64	齋藤敦子 深澤るみ子	amigo T.C ラフィエスタ	2