2023年度　選抜テニス選手権シングルス

◆ 一般男子ドローAブロック （Men's Doubles MAIN DRAW） 64ドロー

選手番号	氏　名	クラブ名	登録番号	協会名	シード等
1	福田　諒平	HIT	TM2477	宇都宮	1
2	川添　章	サトウGTC	TM7627	宇都宮	
3	長浜　拓	HONDA T.C	TM1611	宇都宮	
4	江田　秀樹	サトウGTC	TM9951	宇都宮	
5	高村　英俊	Hinata	TM7652	鹿沼	
6	松村　智也	足利ローン	TM1300	足利	
7	木村　博昭	ダブルベーグル	TM9840	小山市	
8	阿部　隼也	サトウGTC	TM3734	宇都宮	13～16
9	関　宏隆	ローズTG	TM3524	小山市	9～12
10	朝鳥　大介	Vamos	TM8958	栃木市	
11	山田　竜也	セイシェルテニスクラブ	TM1783	小山市	
12	戸松　博	SBTC	TM2125	宇都宮	
13	梅津　京	CTC	TM7036	大田原市	
14	竹澤　裕都	Next.	TM2388	宇都宮	
15	小野　裕司	サトウGTC	TM5060	宇都宮	
16	久保田　芳永	ウィンディ	TM5418	宇都宮	5～8
17	亀井　泰造	サンテニス	TM2231	宇都宮	3.4
18	志賀　路朗	サルトビ	TM7997	宇都宮	
19	田部谷　正和	G'max	TM0823	栃木市	
20	松尾　一馬	Vamos	TM5331	栃木市	
21	出井　統	リバーテニススクール	TM3021	足利	
22	徳田　舜	Bloom	TM2050	宇都宮	
23	小玉　稜	サトウGTC	TM0290	宇都宮	
24	橋本　樹	Vamos	TM0735	栃木市	13～16
25	両角　賢一郎	HONDA T.C	TM2889	宇都宮	9～12
26	高村　裕	Double Nine	TM4480	宇都宮	
27	藤澤　義仁	ラフィエスタ	TM4134	大田原市	
28	谷崎　悠真	キマグー	TM4769	小山	
29	福田　和行	グラスホッパー	TM7192	宇都宮	
30	藤澤　柾輝	HIT	TM3094	宇都宮	
31	猪飼　大智	dream	TM5673	小山市	
32	内藤　勇成	足利ローン	TM4483	足利	5～8

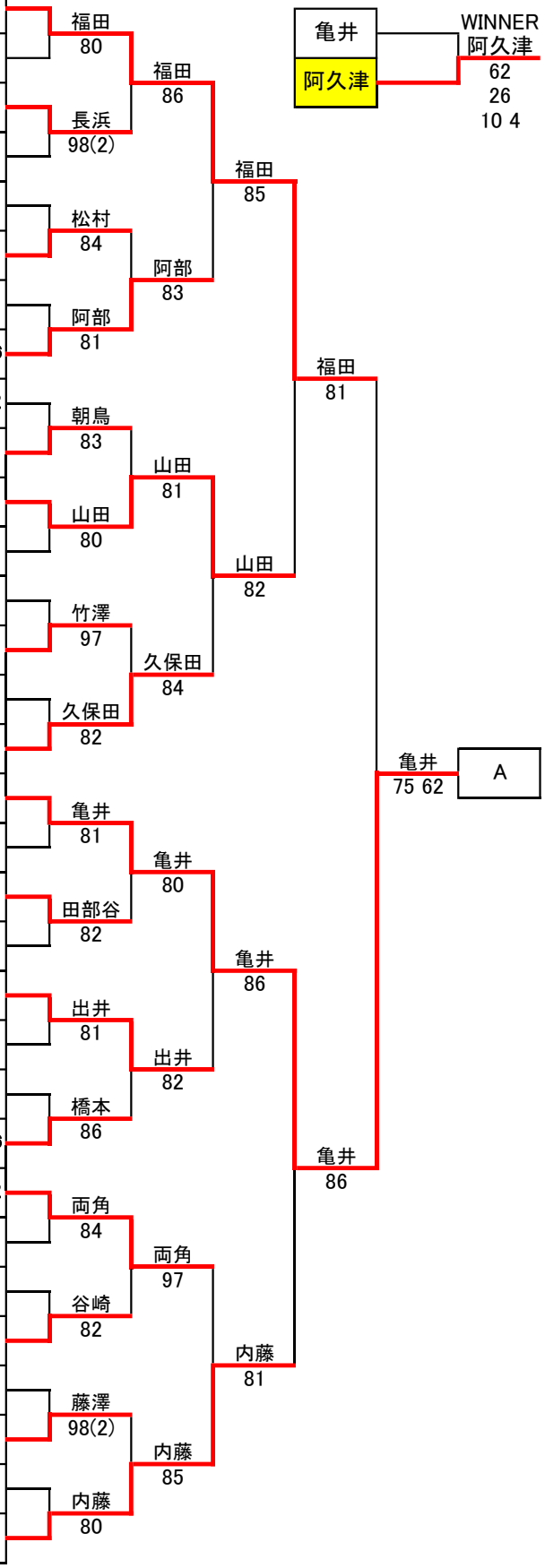

2023年度 選抜テニス選手権シングルス

◆ 一般男子ドローBブロック （Men's Doubles MAIN DRAW）
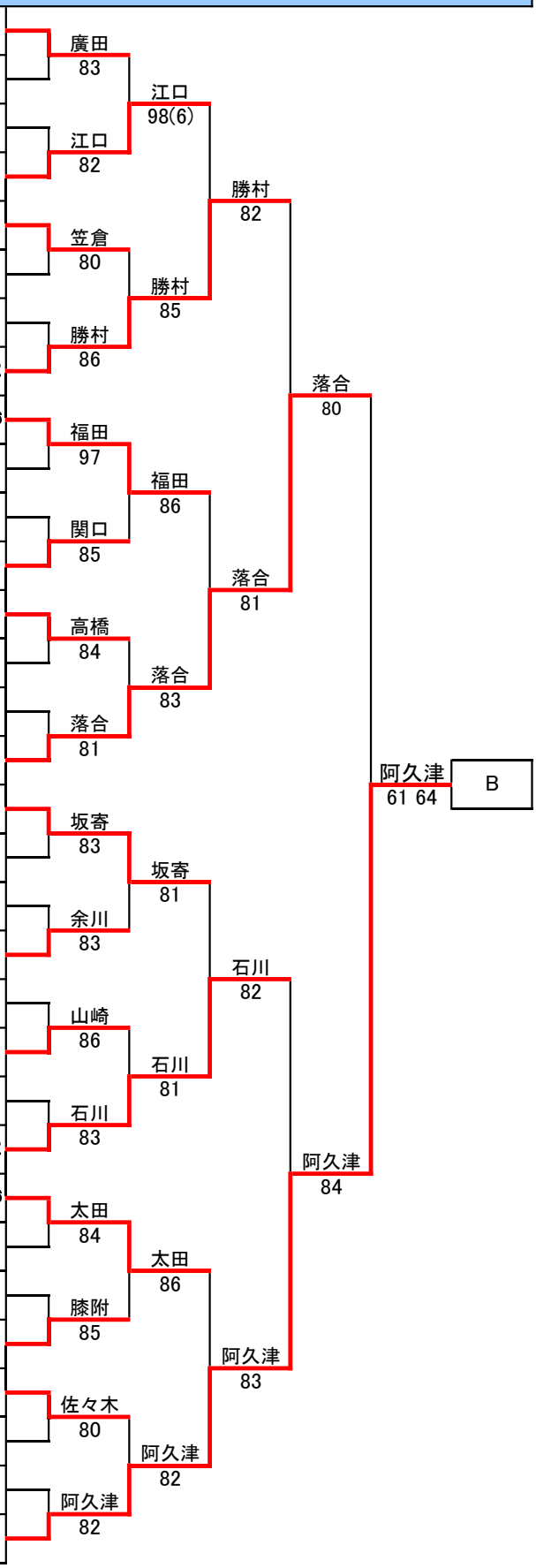
選手番号	氏　名	クラブ名	登録番号	協会名	シード等
33	廣田 晴紀	dream	TM8311	小山市	5～8
34	江連 雅晴	県庁テニスクラブ	TM2156	宇都宮	
35	町井 浩美	ウィンディ	TM4587	宇都宮	
36	江口 陽向	NAO	TM1844	宇都宮	
37	笠倉 義広	Bloom	TM9888	宇都宮	
38	大島 達則	足利ローン	TM1030	足利	
39	大和 秀行	足利ローン	TM5403	足利	
40	勝村 友翔	サトウGTC	TM5171	宇都宮	9～12
41	福田 裕之	DoubleNine	TM6649	宇都宮	13～16
42	沢井 研二	サンテニス	TM3376	宇都宮	
43	山田 英樹	アズリーダ	TM8887	小山	
44	関口 直也	Bloom	TM5875	宇都宮	
45	高橋 歩	宇都宮テニスクラブ	TM5077	宇都宮	
46	阿部 喜亮	足利ローン	TM8894	足利	
47	熊倉 篤志	VOX	TM4898	下野市	
48	落合 亮太	JETS	TM2885	小山市	3.4
49	坂寄 拓夢	DoubleNine	TM2895	宇都宮	5～8
50	小暮 真弘	Bloom	TM7266	宇都宮	
51	池下 輝	No Limit TC	TM8461	小山市	
52	余川 光	サルトビ	TM7516	宇都宮	
53	笠倉 一寿	dream	TM1622	小山市	
54	山崎 健太	SBTC	TM0302	宇都宮	
55	大浦 高明	(爆)TC	TM6783	小山市	
56	石川 祥	足利ローン	TM8938	足利	9～12
57	太田 真人	VOX	TM5428	下野市	13～16
58	亀井 秀造	サンテニス	TM6421	宇都宮	
59	伊藤 晃洋	TJC	TM6149	那須塩原	
60	膝附 宥太	Vamos	TM2474	栃木市	
61	佐々木 進	ローズTG	TM7600	小山市	
62	池田 涼	ビッグツリー	TM0390	宇都宮	
63	鈴木 和彦	ラヴ・オール	TM0600	足利	
64	阿久津 裕汰	サトウGTC	TM2853	宇都宮	2