2023年度　選抜テニス選手権シングルス

◆　一般女子ドローAブロック（Women's Doubles MAIN DRAW -A）32ドロー
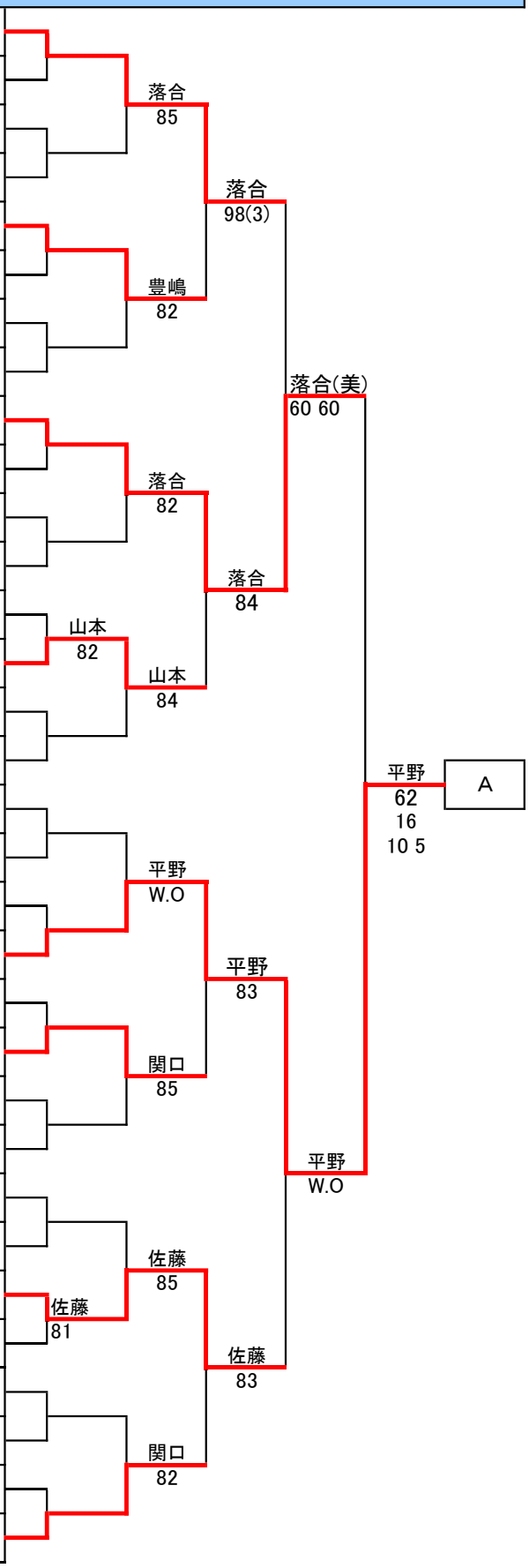
選手番号	氏　名	クラブ名	登録番号	協会名	シード等
1	落合　真由美	UITC	TF2818	鹿沼	1
2	BYE				
3	氏家　悦子	KTC	TF9514	下野市	
4	BYE				
5	豊嶋　舞桜	宇都宮TC	TF0337	宇都宮	
6	BYE				
7	BYE				
8	所　綾香	Burj	TF3008	小山市	5～8
9	落合　美幸	FTS	TF8515	宇都宮	3.4
10	BYE				
11	BYE				
12	熊倉　園弥	BEST	TF3743	栃木市	
13	桑野　遥香	足利ローン	TF9561	足利	
14	山本　杏里	HIT	TF8781	宇都宮	
15	BYE				
16	塩澤　裕美子	FTS	TF6331	宇都宮	5～8
17	小磯　美弥	ダブルベーグル	TF5776	小山市	5～8
18	BYE				
19	BYE				
20	平野　愛実	リバーテニススクール	TF1230	足利	
21	BYE				
22	関口　聖菜	BEST	TF0078	栃木市	
23	BYE				
24	髙橋　紗佳	amigoT.C	TF2970	大田原市	3.4
25	岩垂　桃香	FAIRWIND	TF1135	宇都宮	5～8
26	BYE				
27	佐藤　希星	サトウGTC	TF3302	宇都宮	
28	森川　美玲	Team M'ami33	TF6343	宇都宮	
29	梅津　華	amigoT.C	TF0150	大田原市	
30	BYE				
31	BYE				
32	関口　彩花	NAO	TF6429	宇都宮	2